Арт. 805 Угловой ручной вентиль простой регулировки нижний для железной трубы

ФУНКЦИЯ

Ручной нижний вентиль служит для ограничения максимального протока теплоносителя через отопительный прибор. Настройка этого вентиля производится специалистом один раз согласно указаниям проекта и закрывается специальным колпачком.

Вентиль ICMA выполнен из высококачественного материала, корпус вентиля выполнен из высококачественной горячештампованной латуни, наружное покрытие – никелирование.

Ручка вентиля выполнена из ударопрочного полистирола. Размеры подключения выпускаемых вентилей: 3/8 – 1/2 – 3/4”.

Максимальная температура использования – T=110°C.

ПРОДУКЦИЯ

Арт.805	*Размер*
82805AC06	G3/8” Внутренняя резьба
82805AD06	G1/2” Внутренняя резьба
82805AE06	G3/4” Внутренняя резьба

ТЕХНИЧЕСКИЕ ХАРАКТЕРИСТИКИ

Корпус:	Латунь CW617N – UNI EN 12165
Шток:	Латунь CW614N – UNI EN 12164
Патрубок:	Латунь CW614N – UNI EN 12164
Гайка:	Латунь CW614N – UNI EN 12164
Прокладки:	NBR
Применение:	Система отопления
Максимальное рабочее давление:	10 Bar

Габаритные размеры

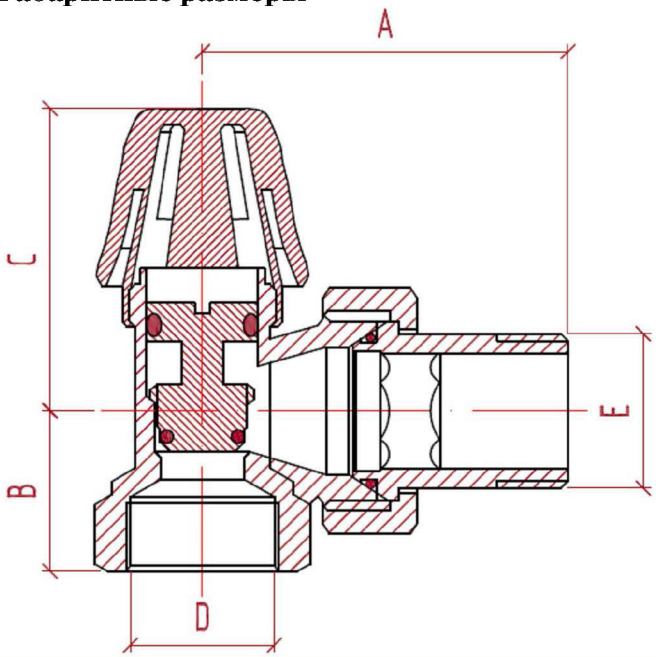

Код	A	B	C	D	E
82805AC06	47	20,5	21	3/8"	3/8"
82805AD06	49	21,5	21	1/2"	1/2"
82805AE06	59	23	22	3/4"	3/4"

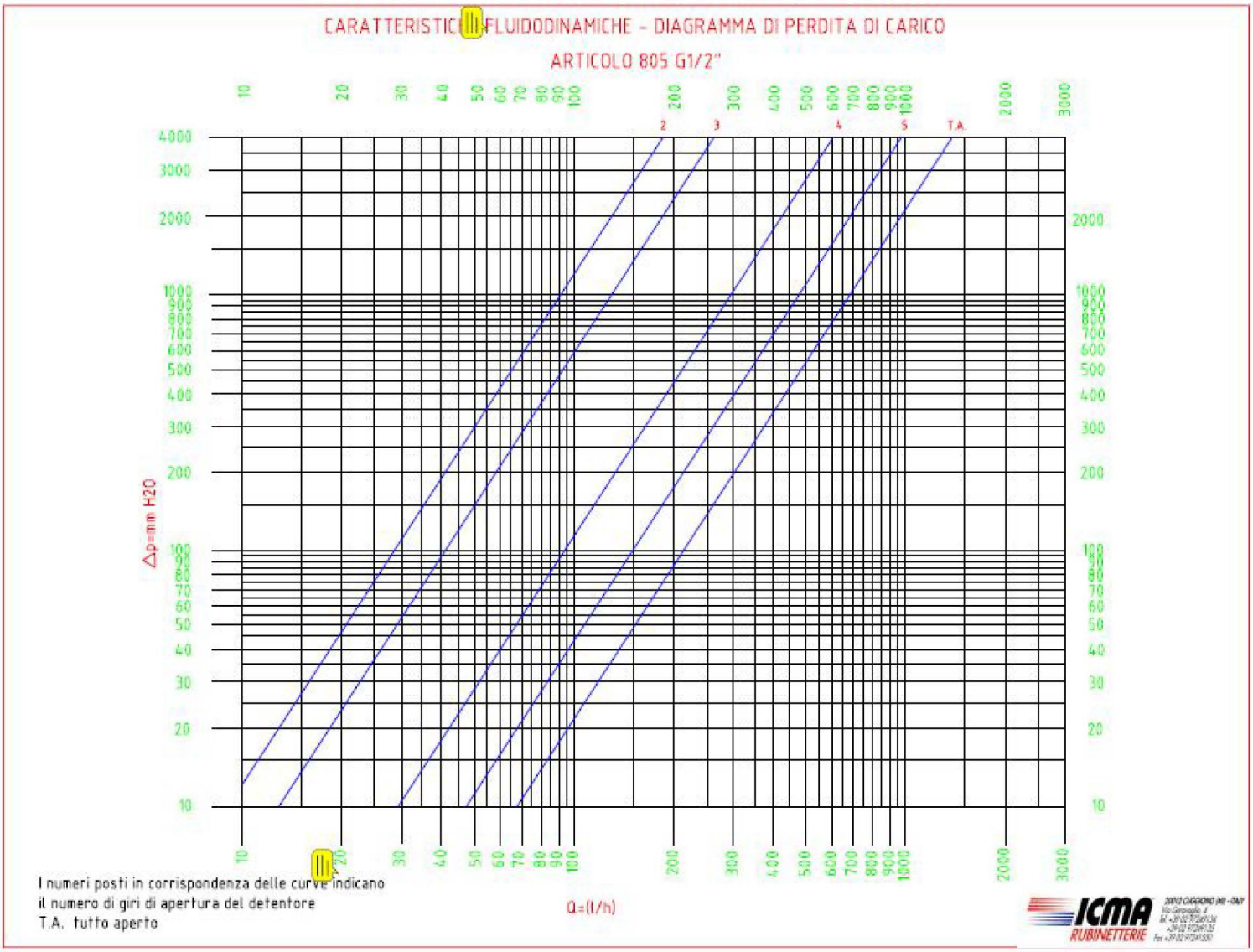
CARATTERISTICHE FLUIDODINAMICHE - DIAGRAMMA DI PERDITA DI CARICO
ARTICOLO 805 G1/2"
Δp=mm H2O
Q=(l/h)
2
3
4
5
T.A.
I numeri posti in corrispondenza delle curve indicano
il numero di giri di apertura del detentore
T.A. tutto aperto
ICMA
RUBINETTERIE