Арт. 971, 973, 967 Прямой терморегулирующий вентиль с ручным и термостатическим управлением для медной, пластиковой и металлопластиковой трубы.

ФУНКЦИЯ

Прямой терморегулирующий вентиль предназначен для регулирования теплового режима отопительного прибора путем изменения количества теплоносителя от нуля до величины, которая определена данным настроечным вентилем. Такой принцип регулирования позволяет производить плавную регулировку и снижать шумы, возникающие в системе отопления при движении теплоносителя.

Для данного вентиля возможна установка термостатической головки или сервопривода электротермического с резьбой 28x1,5. Вентиль оснащен запатентованным патрубком «антипротечка».

Вентиль ICMA выполнен из высококачественного материала, корпус вентиля выполнен из высококачественной горячештампованной латуни, наружное покрытие – никелирование.

Ручка вентиля выполнена из ударопрочного полистирола.

Размеры подключения выпускаемых вентилей: 3/8 – 1/2 – 3/4”.

Максимальная температура использования – T=110°C.

ПРОДУКЦИЯ

Арт.971	*Размер*	*Резьба фитинга*
82971AC06	G3/8” Наружная резьба	G24x1,5 Внутренняя резьба
82971AD06	G1/2” Наружная резьба	G24x1,5 Внутренняя резьба
Арт.973	***Размер***	***Резьба фитинга***
82973AC06	G3/8” Наружная резьба	G1/2” Внутренняя резьба
82973AD06	G1/2” Наружная резьба	G1/2” Внутренняя резьба
Арт.967	***Размер***	***Резьба фитинга***
82967AC06	G3/8” Наружная резьба	G3/4” Внутренняя резьба
82967AD06	G1/2” Наружная резьба	G3/4” Внутренняя резьба

ТЕХНИЧЕСКИЕ ХАРАКТЕРИСТИКИ

Корпус:	Латунь CW617N – UNI EN 12165
Шток:	Латунь CW614N – UNI EN 12164
Патрубок:	Латунь CW614N – UNI EN 12164
Гайка:	Латунь CW614N – UNI EN 12164
Прокладки:	NBR
Применение:	Система отопления
Максимальное рабочее давление:	10 Bar

Габаритные размеры

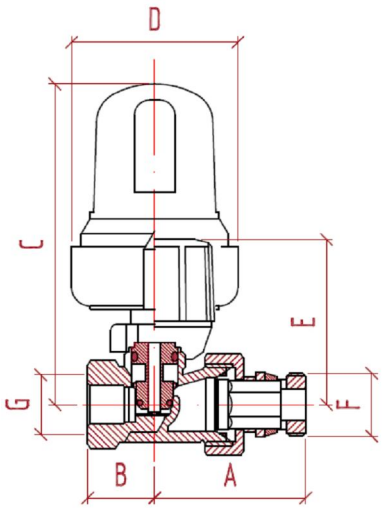

Код	A	B	C	D	E	F	G
82971AC06	49,8	24,5	108	52,5	58	3/8"	24x1,5
82971AD06	51,2	24,5	108	52,5	58	1/2"	24x1,5
82973AC06	49,8	24,5	108	52,5	58	3/8"	1/2"
829743AD06	51,2	24,5	108	52,5	58	1/2"	1/2"
82967AD06	49,8	24,5	108	52,5	58	3/8"	3/4"

Установка термостатической головки

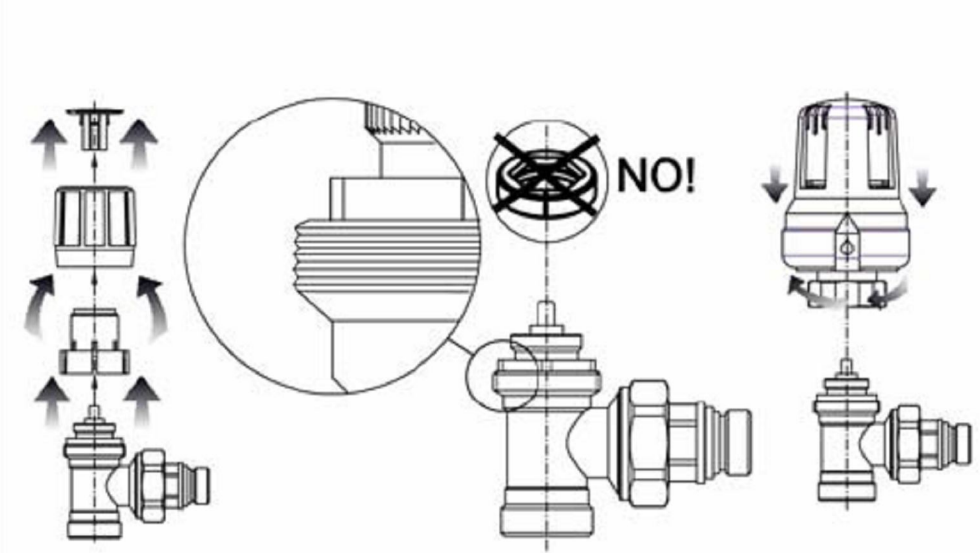
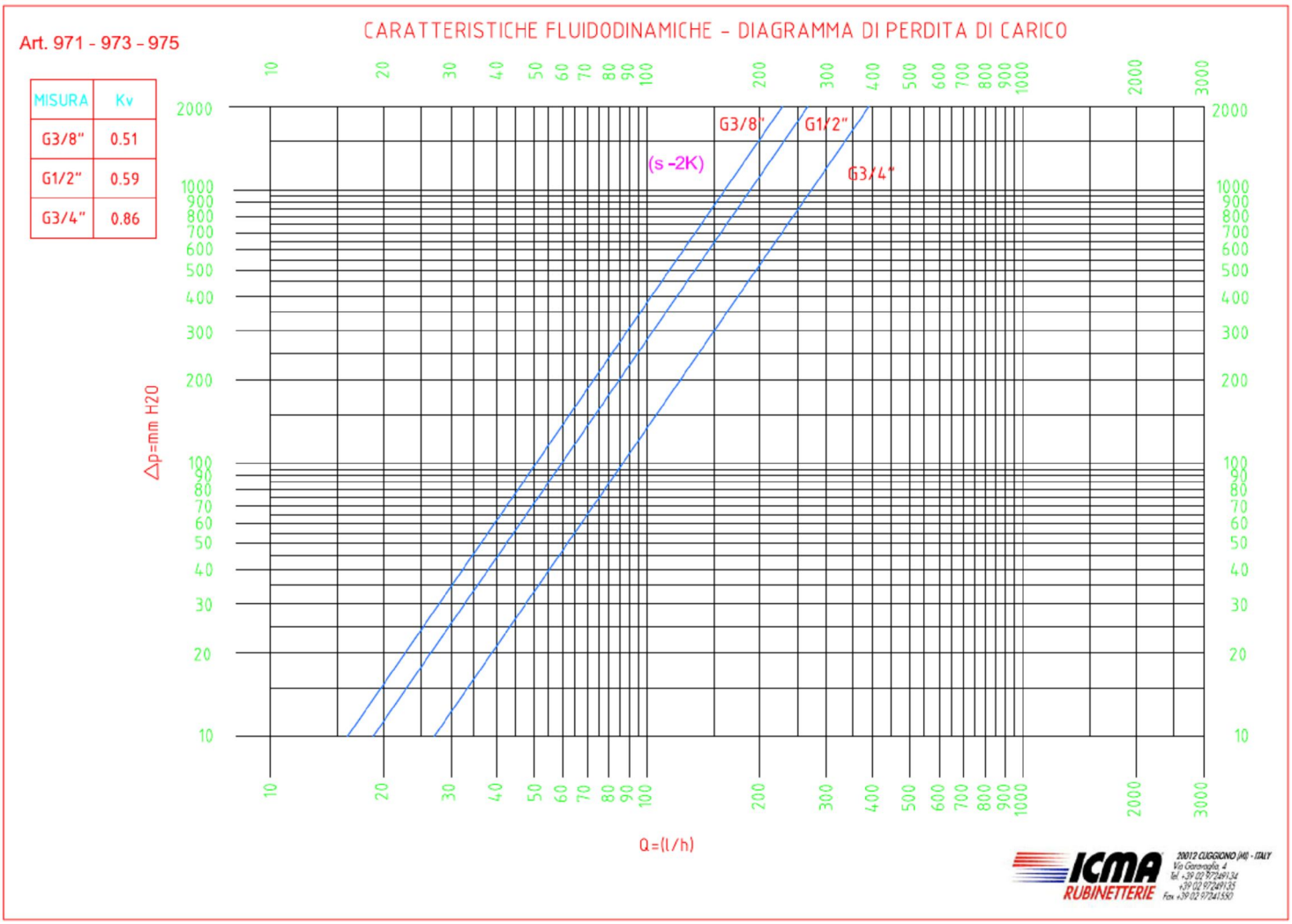
Техническая характеристика