Арт. P301 Климатическая подстанция.

Функция и разработка использования узла

Климатическая подстанция предназначена для контроля подмешивающей воды, поддержание температуры прямой сетевой воды, работу насоса в зависимости от наружной температуры воздуха.

В комплекте: цифровой недельный комнатный термостат с двумя предустановленными программами и одной программой устанавливаемой пользователем. Датчик прямой линии и выносной датчик.

Климатическая подстанция ICMA должна использоваться только в комплекте с поставляемой контрольной панелью. Комплект был разработан для модулирования контроля электрометрического привода. Контроль клапанов выполнен в соответствии с климатической кривой, заданной в контрольной панели (в любом случае, когда используется внешний температурный датчик, функция климатического расчета активируется).

Во всех случаях, когда используется внешний температурный датчик, контрольный узел будет регулировать температуру в соответствии с комнатной температурой, измеренной датчиком контрольной панели.

Система разработана для работы с электрометрическими приводами уровня ICMA при напряжении 230 В.

Производитель не несет ответственность за ущерб, причиненный неправильным использованием узла.

ТЕХНИЧЕСКИЕ ХАРАКТЕРИСТИКИ

Тип регулировки	Тип 1B, EN 60 730-1
Рабочее напряжение	230В ~±10%
Рабочая частота	50Гц
Сила тока	макс 8(±1) А, 250В
Материал контактов	AgNi
Тип контакта	плавающий обменный контакт
Класс изоляции	II, EN 60 730-1
Уровень защиты	IP 20, EN 60529
	IP 65 для температурных датчиков

Содержание упаковки

Контрольная панель	1 шт.
Контрольный узел	1 шт.
Винты	2 комплекта
Датчик температуры напора	1 шт.
Датчик наружной температуры	1 шт. (в зависимости от комплекта поставки)

Указания по безопасности

⚠	**Установка и разводка узла должна быть выполнена квалифицированными специалистами. Все национальные стандарты и правила безопасности должны быть соблюдены.** **Гарантия незамедлительно изымается при любом несанкционированном изменении узла.**

Установка и электрическая разводка

1. Установка контрольной панели

A. Удалите заднюю часть прижимной упаковки на пластиковой клипсе в нижней части узла при помощи плоского наконечника отвертки.

B. Зафиксируйте узел на стене, используя отверстия в задней части устройства.

ВНИМАНИЕ!: Задняя часть должна быть прикреплена к стене таким образом, чтобы отверстия для винтов находились снизу. Это позволяет в случае защелкивания передней панели остаться ей перевернутой. Проделывая отверстия в стене, необходимо следить за тем, чтобы пыль не попадала на терминал.

C. Приготовьте кусочек провода 2x1 мм^2, достаточно длинного для того, чтобы покрыть расстояние от места, на котором будет фиксироваться контрольная панель до места, где будет установлен контрольный узел.

D. Соедините один конец провода с левой частью терминала (OT-bus). Оба терминала не поляризованы, поэтому нет предпочтительного способа соединения проводки. Кабель не должен располагаться вместе с кабелем отрицательной фазы. Если возможно, избегайте этого, для чего используйте экранированную скрученную пару кабеля 1x2x0,80мм^2.

E. Защелкните переднюю панель с задней частью терминала.

2. Установка контрольного узла

A. Поместите контрольный узел на плоскую поверхность с последовательным девятиполярным коннектором, направленным вправо черным дном вниз.

B. Верхняя часть этого узла разделена на две части: слева – съемная крышка, правая – фиксированная часть.

C. Снимите крышку плоской отверткой. Это действие будет упрощено, если плоский наконечник будет вставлен в две точки вдоль центральной соединительной линии, расположенной в том месте, где крышка изгибается вниз к основному корпусу узла.

D. Два винта, расположенные под крышкой. Освободите или полностью удалите их.

E. Крепко удерживая основной корпус узла в одной руке и нижнюю черную часть в другой, потяните так, чтобы части разъединились (прилагая небольшие усилия).

F. Используя отверстия в нижней части черного цвета, как указано, сделайте отверстия в стене и зафиксируйте узел.

ВНИМАНИЕ!: Нижняя часть черного цвета должна быть зафиксирована таким образом, чтобы отрезок короткой части был направлен вправо. Это позволяет избежать того, что когда защелкнется основной корпус, узел останется перевернутым. Во время проделывания отверстий в стене, избегайте попадания пыли на терминалы.

G. Соедините другую часть кабеля, идущего от контрольной панели с клеммами 2 и 3 (см. схему). Оба терминала не поляризованы, поэтому не существует предпочтительного способа соединения проводки.

H. Соедините силовой кабель с клеммами 6 и 7 (см. схему).

I. Инсталляция датчика напора

Вставьте датчик напора в отверстие, предназначенное для этих целей в водораспределителе. Соедините оба провода датчика с клеммами 4 и 13 (см. схему).

Оба терминала не поляризованы, поэтому способ подключения не принципиален.

J. Установка внешней температуры

Закрепите датчик на внешней стороне здания. Присоедините оба провода сенсора к клеммам 1 и 10 (см. схему). Оба терминала не поляризованы, поэтому способ подключения не принципиален.

K. Установка электрометрического привода

Соедините кабель фазы 230В с клеммой 18. После этого, соедините два провода привода с клеммой 19 и нейтральной фазой (см. схему).

I. Установите позицию двух селекторов S1 и S2 в соответствии с инсталляционными характеристиками (см. установочную диаграмму).

M. Защелкните основной корпус к задней части, закрутите винты и установите крышку на место.

Схема

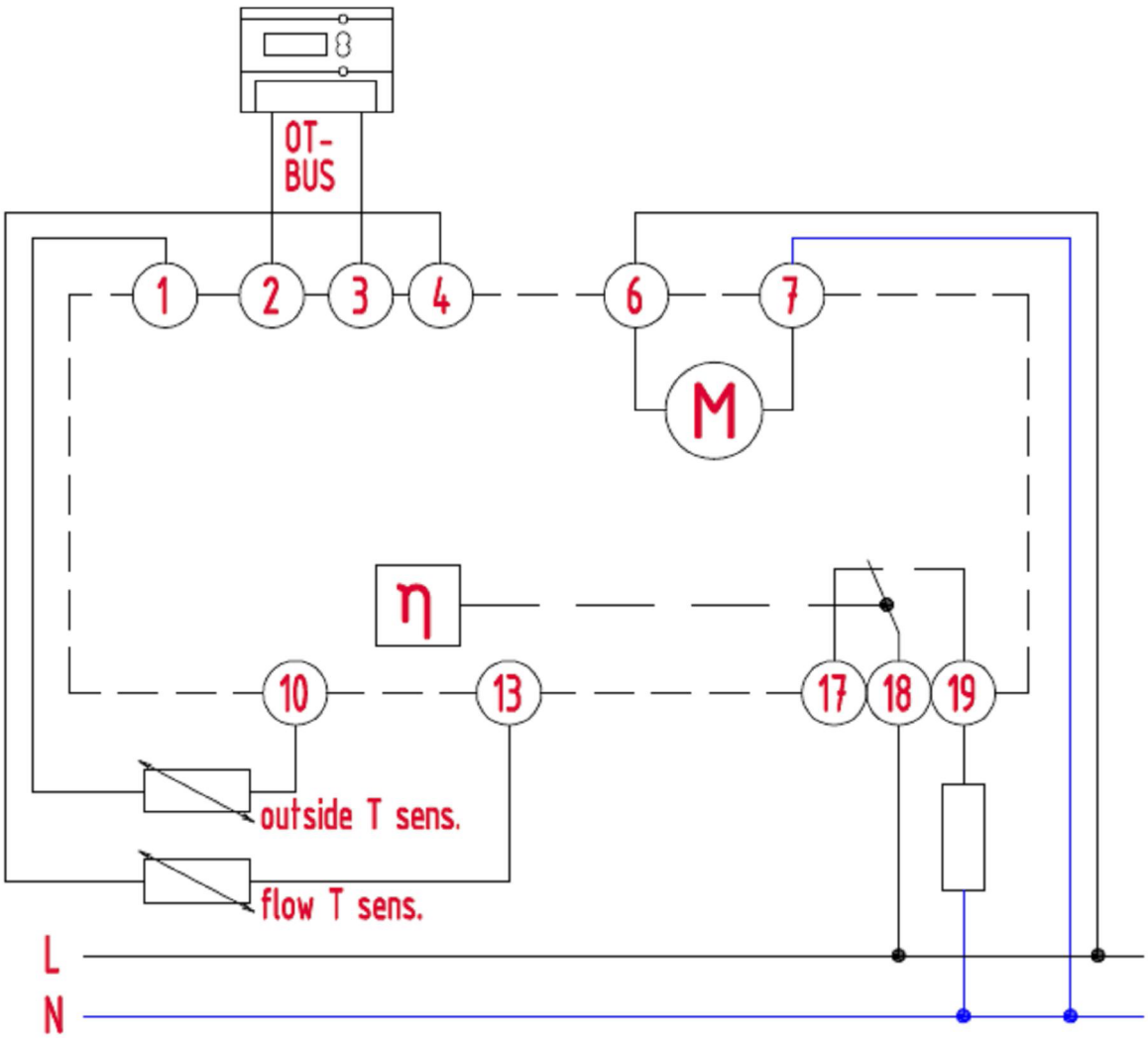

Установка S1 – Максимальное отклонение температуры

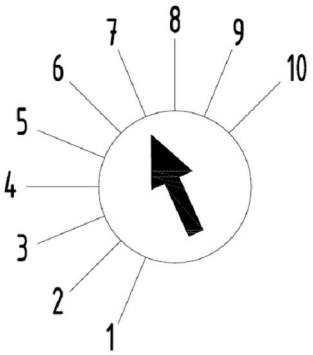

Позиция 1	0,5°C
Позиция 2	1,0°C (*)
Позиция 3	1,5°C
Позиция 4	2,0°C
Позиция 5	2,5°C
Позиция 6	3,0°C
Позиция 7	3,5°C
Позиция 8	4,0°C
Позиция 9	4,5°C
Позиция 10	5,0°C

(*) – предлагаемая позиция

Установка S1 влияет на максимальную приемлемую скорость, с которой устройство будет реагировать на температурные изменения, измеренные датчиком потока в сравнении с рассчитанными контрольным узлом. При этом привод будет запускаться или останавливаться.

Установка S2 – Максимальное температурное ограничение

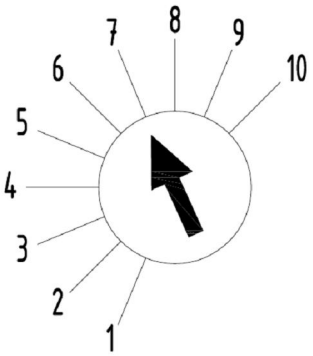

Позиция 1	30°C
Позиция 2	35°C
Позиция 3	40°C (*)
Позиция 4	45°C
Позиция 5	50°C
Позиция 6	55°C
Позиция 7	60°C
Позиция 8	65°C
Позиция 9	70°C
Позиция 10	75°C

(*) – предлагаемая позиция

Установка S2 влияет на максимальную температуру напора, которую позволяет установить контрольный узел в процессе своего функционирования.